500W便携式储能电源 ES-S500 系列

■ 特性

- 内置UPS功能（交流旁路）
- 采纯正弦波输出(THD<3%)
- 双向逆变技术
- 智能APP控制
- BMS充放电保护模式
- 智能温控散热风扇
- AC/车载/太阳能充电方式
- 汽车级磷酸铁锂刀片电池
- 智能数显屏幕
- 保护种类：过压/欠压/过载/短路/高温/低温保护等
- 3年长效保固

■ 应用

- 户外露营
- 汽车救援
- 户外直播
- 移动办公
- 停电应急
- 摆摊用电

■ 全球交易品项识别码

- MW搜索: http://www.meanwell.com.cn/serviceGTIN.aspx

■ 描述

ES-S500是一款500W便携式储能电源，拥有512Wh的电池容量，采用磷酸铁锂刀片式电芯，配备USB、DC、AC、汽车点烟器等多个常用电源输出接口，可以为笔记本电脑、无人机、摄影灯、投影仪、电风扇、烧水壶及汽车等设备提供稳定而可靠的电力支持。具有太阳能板充电、市电充电、车载充电等多种充电方式，使用上更加灵活和便捷。适用于户外露营、户外直播、户外施工、外景拍摄、家庭应急用电等耗电量大的场景。

■ 型号编码

ES - S500 - EU

- EU：输出插头 (类型: US, EU, CN)
- S500：电池容量
- S500：系列名
- ES：产品分类(ES: 储能类)

500W便携式储能电源 ES-S500 系列

规格		ES-S500- □		
		□=CN	□=EU	□=US
电池				
容量		512Wh		
电池类型		磷酸铁锂		
单一电池		27Ah@3.2V/pcs		
循环寿命		4000+(循环后容量≥80%)		
电池管理系统		过压/欠压/过载/短路/高温/低温保护等		
太阳能充电系统		MPPT充电控制器		
输入				
AC (500W max.)	电压	200~240V	200~240V	100~120V
	电流	10A		
	频率	50Hz	50Hz	60Hz
DC (200W max.)	电压	11~30V		
	电流	10A		
输出				
AC (500W max.)	额定功率	500W max		
	电压	230V@50HZ	230V@50HZ	120V@60HZ
	交流调整率	±10%		
	UPS 切换时间	20ms		
	波形	纯正弦波(THD≤3%)		
USB-C (100W max.)	直流	PD3.0, 5V/3A , 9V/3A , 12V/3A , 15V/3A , 20V/5A		
	纹波	200mV		
	负载调整率	±5%		
3*USB-A (12W max.)	直流	5V/2.4A		
	纹波	200mV		
	负载调整率	±5%		
DC5525/ 车载 (120W max.)	直流	12V/10A		
	纹波	300mV		
	负载调整率	±20%		
总功率		650W		
峰值功率		1000W/300ms		
安规和电磁兼容				
安全规范		IEC62368-1:2018; IEC 62477-1:2012; AMD1:2016; EN 62477-1:2012/A12:2021; GB4943.1-2022; GB31241-2022approved		
电磁兼容发射		Parameter	Standard	Test Level / Note
		Conducted emission	EN 55032:2015+A11+A1,EN 301 489-1 /-17	Class A
		Radiated emission	EN 55032:2015+A11+A1,EN 301 489-1 /-17	Class A
		Harmonic current	IEC 61000-3-2, EN 301 489-1/-17	Class A
		Voltage flicker	IEC 61000-3-3, EN 301 489-1/-17	Clause 5
电磁兼容抗扰度		Parameter	Standard	Test Level / Note
		ESD	EN 301 489-1 /-17, EN 61000-4-2	Level 3,8KV air; level2:4KV contact
		RS	EN 301 489-1 /-17, EN 61000-4-3	Level 2
		EFT	EN 301 489-1 /-17, EN 61000-4-4	Level 2,1KV
		Surge	EN 301 489-1 /-17, EN 61000-4-5	Level 3,1KV/Line-Line 2KV/Line-Earth
		Conducted	EN 301 489-1 /-17, EN 61000-4-6	Level 2
		Voltage Dips and Interruptions	EN61000-4-11, EN 301 489-1 /-17, EN 55035	0% residual voltage for 0.5cycle, 0% residual voltage for 1cycle, 0% residual voltage for 250cycle , 70% residual voltage for 25cycle
其他				
显示器		手机APP/TFT 显示屏		
储存温度		-10℃~45℃		
工作温度		充电:0℃~40℃ 放电:-10℃~45℃		
材质		ABS+PC/金属		
重量		7.5kg		
尺寸		335*180*233mm		

备注

1.如未特别说明，所有规格参数在额定负载，25℃环境温度下进行测量。
2.负载调整率测量方法：从额定负载的0%~100%。
3.纹波测量方法：使用一条12"双绞线，同时终端要并联0.1uF和47uF的电容，在20MHz带宽下进行量测。
4.设备同时进行交流充电和交流放电时，将自动启用旁路功能。
※产品免责声明：详情请参阅 https://www.meanwell.com/serviceDisclaimer.aspx

■ 交流输出插座

型号	ES-S500-□		
插座类型	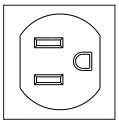	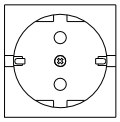	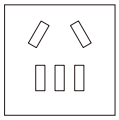
	TYPE-US	TYPE-EU	TYPE-CN
	可选购	有现货	有现货
适用地区	美国	欧洲	中国
认证	---	CE	CCC

■ 机构尺寸及面板介绍

（单位：mm，误差± 1mm）

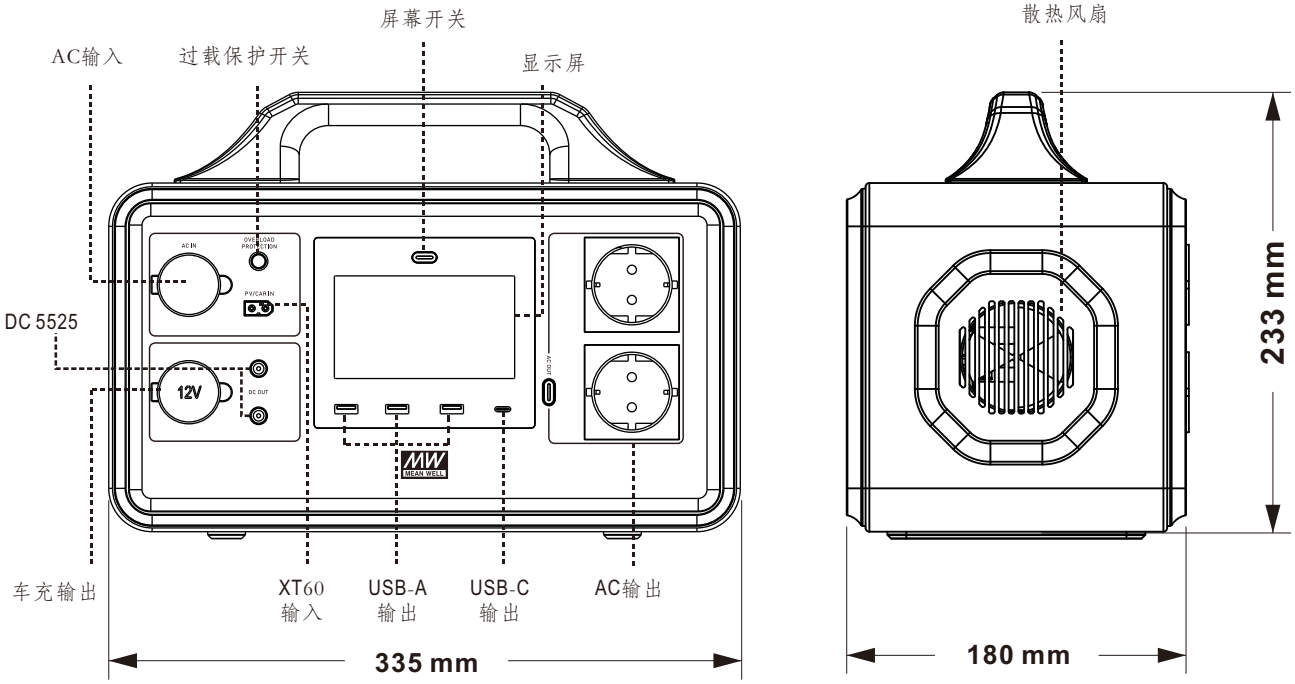

■ APP 应用及下载

POWER ZERO可以通过WI-FI连接您的所有设备，实时跟踪您的能源使用和生产情况，实时动态显示设备的状态数据。

1. 软件安装

扫描二维码，在智能手机上安装打开的应用程序。

本软件可以在安卓 6.0和IOS 12.0及以上版本的手机上运行，详情可参考使用手册

2. 设备首页

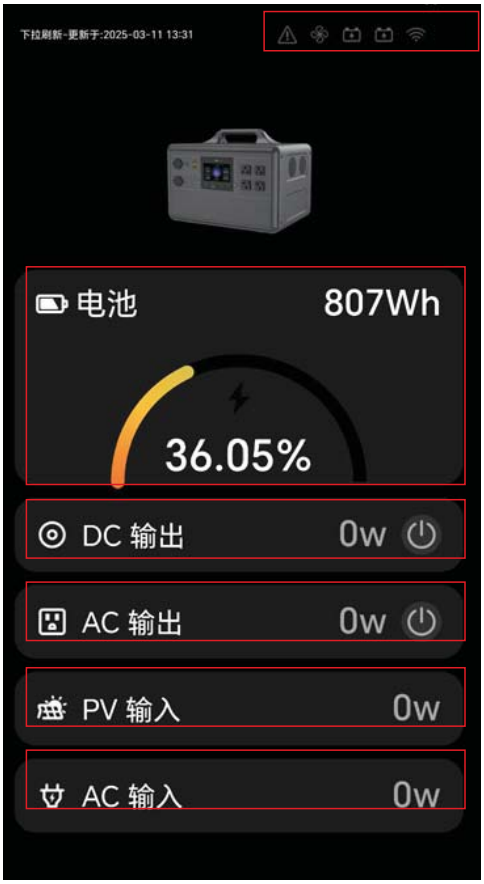

产品报警、风扇、WI-FI状态

电池剩余电量及占比

DC输出功率及开关

AC输出功率及开关

PV输出功率显示

AC输入功率显示

■ 充电方式

■ 典型应用

户外露营

户外直播

停电应急

外景拍摄

汽车救援

移动办公

摆摊用电

■ 用电时长参考

约26次 手机(3095mAh)	约4次 笔记本电脑(95Wh)	约25次 Switch(16Wh)
约9次 无人机(43.6Wh)	约28次 照相机(14Wh)	约80小时 LED露营灯(5W)
约1.1小时 电饭煲(350W)	约28小时 车载冰箱(60W)	约40分钟 电热水壶(600W)
约6小时 投影仪(65W)	约34小时 智能音箱(12W)	约8小时 电风扇(50W)

■ 配件列表

※ 标准配件

	ES-S500-CN	ES-S500-EU	ES-S500-US
AC线			
说明书			

※ 选配配件（需单独订购）

明纬型号	物件	描述
PSWG-ES-CAR CHARGER	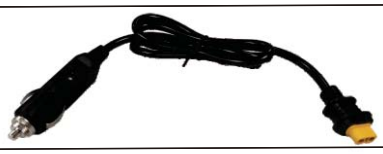	点烟器转XT60充电线
PFF5USB3.2C10G5A1M		Type-C快充线
PSWG-PV-PFSP200		200W可折叠光伏板