智慧能源监控管理机 EOS-001系列

使用手册
扫描或点击



(EOS-001)



(EOS-001-WP)

IP65

Outdoor Industrial Household ECO

■ 特性

- 集成网关与四路电参模块，用于电力监测
- 搭载 RS-485通讯接口，扩展性强
- 最多可外接 30台485从机设备
- 实时采集数据上传 EpowerOS 云端EMS
- 云端统一进行能源数据统计管理
- 多场景适用，支持设备监控与远程运维

■ 应用

- 工业自动化
- 商业建筑
- 智慧工厂
- 机房
- 校园
- 能源监控系统

■ 全球交易品项识别码

- MW搜索: http://www.meanwell.com.cn/serviceGTIN.aspx

■ 描述

EOS-001是一款整合Gateway与4 Channel DPM(Digital Power Meter)功能的智能能源管理设备，专为工业自动化、商业建筑及各类能源监控应用所设计。产品采用简洁的安装架构，可快速部署于工厂、商办大楼、机房、校园及各种用电场所。

除了内建4组DPM监测通道外，EOS-001更具备优异的扩充能力，可透过RS-485通讯扩展最多30个485 Slave装置，轻松整合多台DPM、电力仪表及各式工控设备，满足不同规模的能源管理需求。

透过Gateway功能，EOS-001可将现场设备数据实时上传至EpowerOS云端EMS(Energy Management System)，实现设备状态监控、能源数据搜集、用电分析、异常警报及远程管理等功能，协助企业建立完整的智能能源监控平台，提升能源使用效率，落实数字化与智能化管理。

■ 型号编码

EOS - 001 - WP - BBBB

- BBBB: CT型号(A:50A; B:100A; C:200A; D:400A; E:600A; F:1000A)
- WP: 防水版； 空: 非防水版
- 001: 系列型号

智慧能源监控管理机 EOS-001系列

电气规格		EOS-001	EOS-001-WP
输入			
电压范围 备注3		L1-N 85~264VAC	
交流电流		0.8A/115Vac 0.5A/230Vac	
频率范围		47~63Hz	
回路侦测类型		3P+N/3P/2P+N/2P/1P+N	
电流测量			
侦测通道		4	
电流感测器类别		开口式电流互感器: 50A/100A/200A/400A/600A/1000A;	
测量精度 备注4	电压/电流精度	±0.5%	
	有功电能精度	±1%	
	无功电能精度	±2%	
	频率精度	±0.05Hz	
通讯方式			
实体网路接口		RJ45	
WiFi		2.4G	
RS485		Modbus=1200bps,2400bps,4800bps,9600bps,19.2kbps,38.4kbps/2线	
环境			
防护等级		——	IP65
工作温度		-20~+60℃	
储存温度		-40℃~+70℃	
耐振动		10~ 500Hz, 2G 10min./1cycle, 60min. each along X, Y,Z axes	
储存湿度		5%~95%	
海拔高度		2000m	
安规和电磁兼容			
安全规范		EN61010-1:2010/A1:2019	
耐压 备注5		I/P-O/P:3KVAC I/P-FG:2KVAC O/P-FG:0.7KVDC	
绝缘阻抗		I/P-O/P, I/P-FG, O/P-FG:>100M Ohms / 500Vdc / 25℃/ 70% RH	

电磁兼容发射	Parameter	Standard	Test Level / Note
	Conducted	BS EN/EN55032(CISPR32), CNS 15936, GB/T 9254.1, FCC Part15	Class B
	Radiated	BS EN/EN55032(CISPR32), CNS 15936, GB/T 9254.1, FCC Part15	Class A

电磁兼容抗扰度	BS EN/EN55035(CISPR35)		
	Parameter	**Standard**	**Test Level / Note**
	ESD	BS EN/EN61000-4-2	Level 3, 8KV air ; Level 2, 4KV contact
	Radiated	BS EN/EN61000-4-3	Level 2, 3V/m
	EFT/Burst	BS EN/EN61000-4-4	Level 3, 2KV
	Surge	BS EN/EN61000-4-5	Level 3, 2KV/Line-Earth; Level 2, 1KV/Line-Line
	Conducted	BS EN/EN61000-4-6	Level 2, 3V
	Magnetic Field	BS EN/EN61000-4-8	Level 1, 1A/m
	Voltage dips, interruption	BS EN/EN61000-4-11	>95% dip 0.5 periods, 30% dip 25 periods >95% interruptions 250 periods

其他			
MTBF	3531.6K hrs min. Telcordia SR-332 (Bellcore) ;	401.8K hrs min. MIL-HDBK-217F (25℃)	
尺寸 (L*W*H)	176*120*84mm		176*170*84mm
包装	2.4kg; 1pcs /3.4kg /0.58CUFT		3.1kg; 1pcs /4.1kg /0.58CUFT

备注

1. 如未特别说明，所有规格参数均在输入为230Vac、额定电流、25℃环境温度下进行量测。
2. 电流测量精度以所搭配CT的最大电流为计算基准。
3. L2,L3为三相电压采集端。
4. 本设备仅供内部能源监控与管理使用，未经MID认证，不得作为商业计费或交易之法定依据。
5. Ethernet, RS485均归属于O/P, USB不作为I/P,O/P。

※ 产品免责声明：详细请参阅http:www.meanwell.cc.cnserviceDisclaimer.aspx

LED状态

功能	描述	LED 状态
系统状态	系统正常运行	绿色
韧体升级	系统韧体升级中	蓝色
警告	网络正常，伺服器异常	红色：1个脉冲/暂停
	网络异常，伺服器异常	红色：2个脉冲/暂停
	RS485异常	红色：3个脉冲/暂停
	设备硬体异常	红色：4个脉冲/暂停

机构尺寸

(单位:mm, 公差±1mm)

※ **EOS-001**

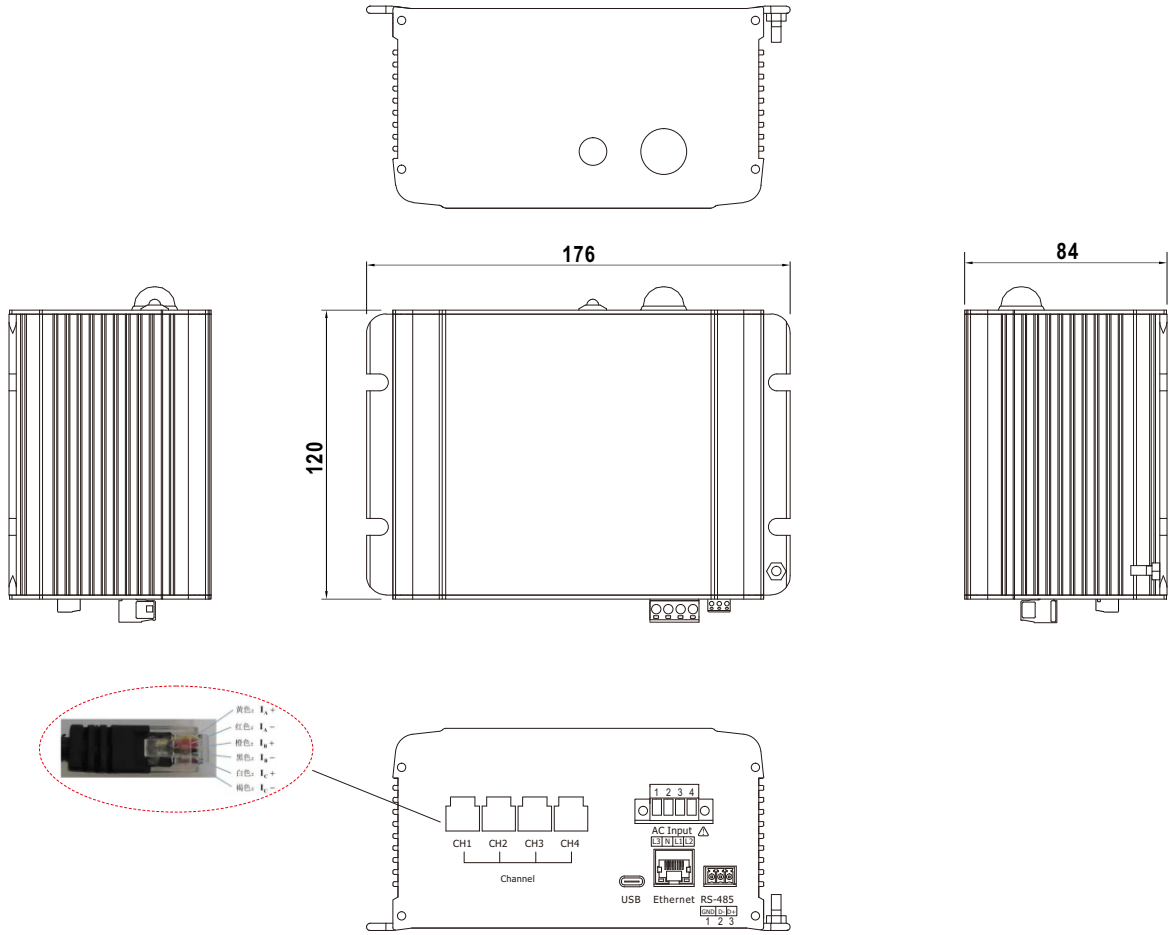

端子引脚定义(CH1~CH4)

引脚编号	引脚功能
1	CT I_A+
2	CT I_A-
3	CT I_B+
4	CT I_B-
5	CT I_C+
6	CT I_C-

AC Input端子引脚定义

引脚编号	引脚功能
1	AC/L3
2	AC/N
3	AC/L1
4	AC/L2

RS-485端子引脚定义

引脚编号	引脚功能
1	GND
2	D-
3	D+

※ EOS-001-WP

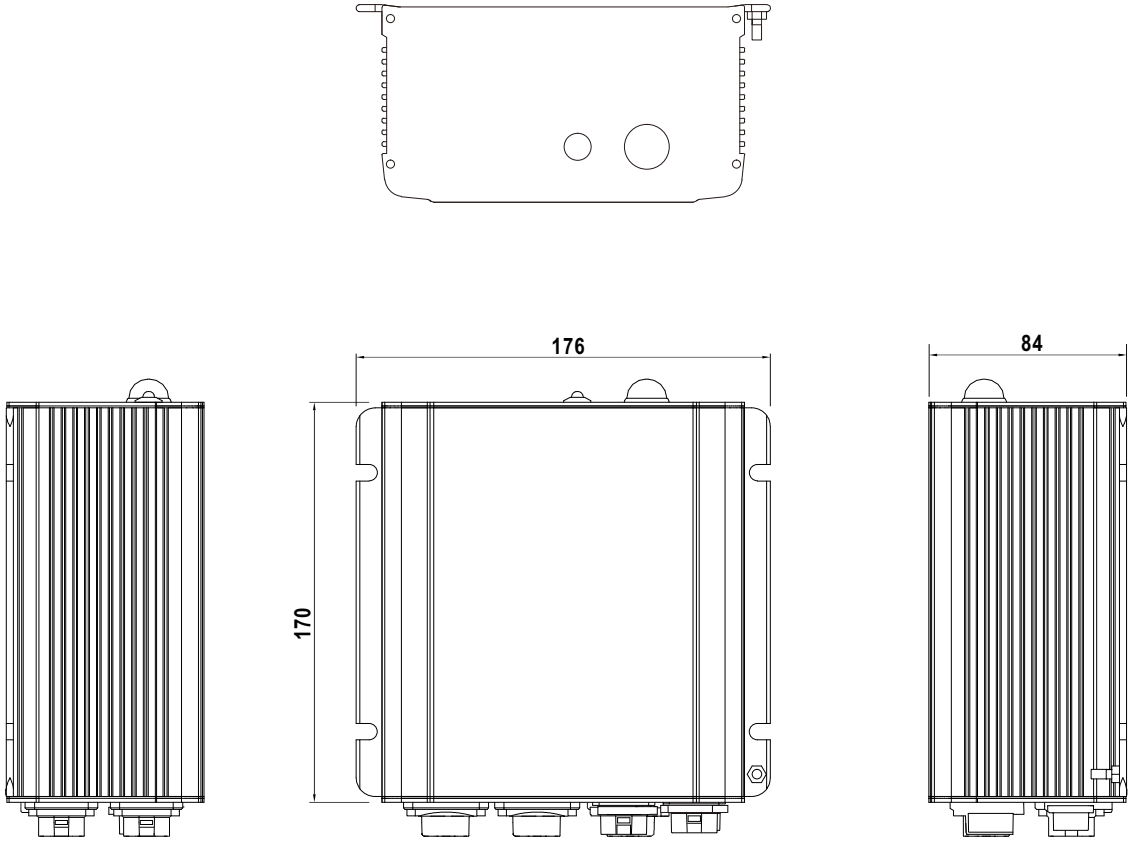

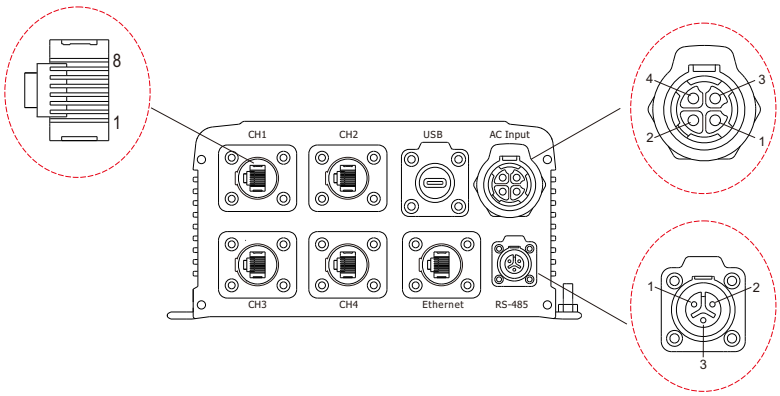

端子引脚定义(CH1~CH4)

引脚编号	引脚功能
1, 8	NC
2	CT I_{A}+
3	CT I_{A}-
4	CT I_{B}+
5	CT I_{B}-
6	CT I_{C}+
7	CT I_{C}-

AC Input端子引脚定义

引脚编号	引脚功能
1	AC/L3
2	AC/N
3	AC/L1
4	AC/L2

RS-485端子引脚定义

引脚编号	引脚功能
1	GND
2	D-
3	D+

■ EOS-001-WP配件清单

序号	明纬订单编号	项目	数量
1	EOS001WP-OP4	防水接头 位置：AC Input 接头型号：凌科LP-20-C04PE-02-001A 	1
2	EOS001WP-OP3	防水接头 位置：RS-485 接头型号：凌科LP-12-C03PE-03-001 	1
3	LP-16-CRJ45	防水接头 位置：Ethernet 接头型号：凌科LP-16-C/RJ45/015/PE-43-001 	1

• 选配配件，需单独购买。

■ 包装

包装 (标准)	单盒数量 (PCS)	单盒毛重	整箱总数量	整箱毛重
Unit : mm 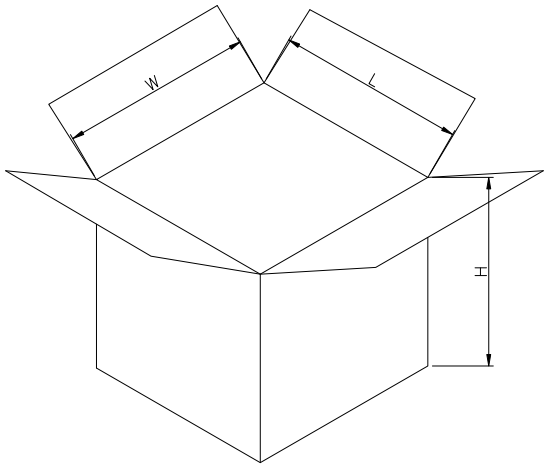 外箱 L289 x W239 x H239	1	EOS-001: 2.4Kg	1	EOS-001: 3.4Kg
		EOS-001-WP: 3.1Kg		EOS-001-WP: 4.1Kg

■ 安装手册

请查阅：http://www.meanwell.com/manual.html